Model 型号	Voltage 电压		No load Speed 空载转速	No load Current 空载电流	Speed 转速	Current 电流	At load 负载	Stall Current 堵转电流	Stall Torque 堵转力矩
	Operating 使用范围	Rated Voltage 额定电压							
		V	r/min	A	r/min	A	g.cm	A	g.cm
FC-280PT-20150	8.0-16.0	12.0	12000	0.11	10260	0.65	42.8	3.8	295
FC-280PT-18180	8.0-16.0	12.0	11400	0.075	9840	0.47	33.4	3.0	245

DIRECTION OF ROTATION

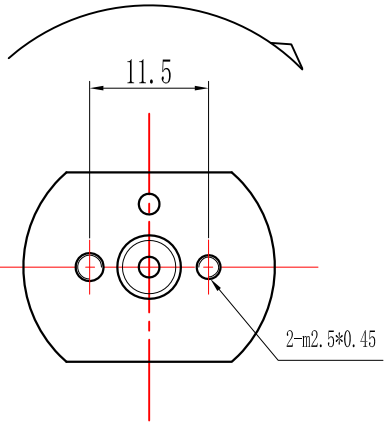

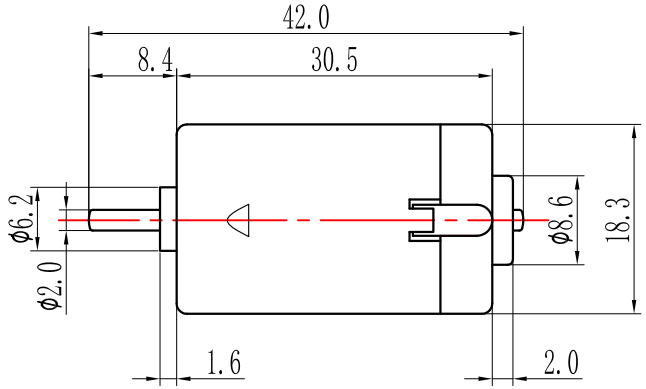

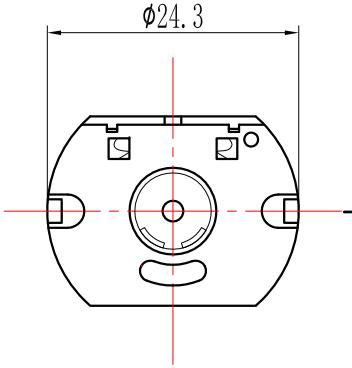

标记	处数	分区	更改文件号	签名	年、月、日
设计			标准化		
审核					
工艺			批准		

阶段标记	重量	比例
共 张 第 张		

Micromotor

FC-280PT-Series

THINKFUL MOTOR