Микропереключатель SM5-03P 250v 3a
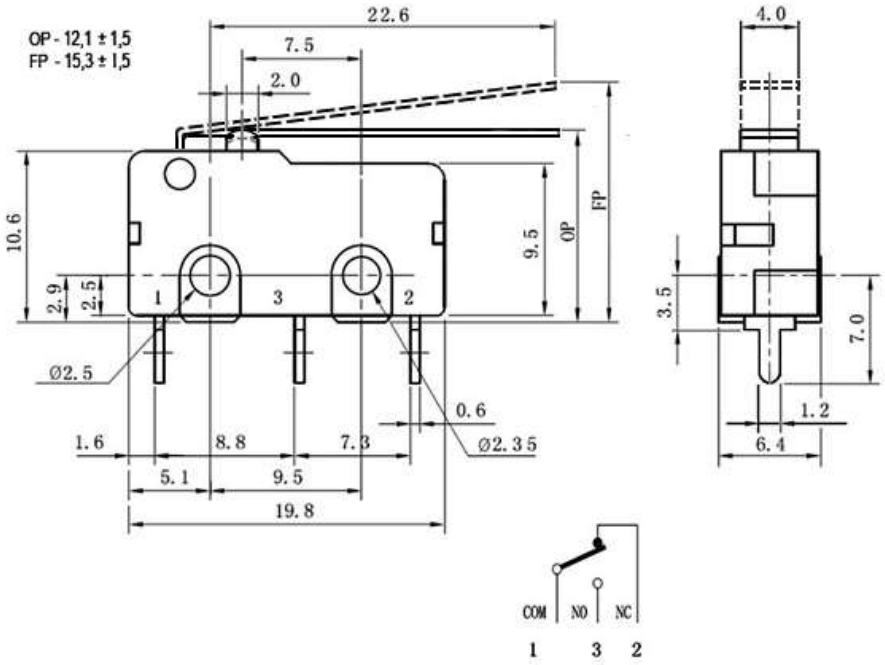
Тип	микропереключатель серии SM5 с рычагом
Схема переключения	ON-(ON) (3P) SPDT
Номинальное напряжение	AC: 125/ 250 В
Номинальный ток	3 А
Контактное сопротивление, не более	50 мОм
Сопротивление изоляции, не менее	100 (при Uисп.dc=500 В) МОм
Диэлектрическая прочность	1000 (50 Гц, 1 мин.) В
Количество циклов коммутации (электро), не менее	30000 раз
Диапазон рабочих температур	10T85: -10...+85/ 25T85: -25...+85* °C
Дополнительно	вынос рычага FP/ OP - 15,3/ 12,1 +/-1,5 мм
Высота	10,6 (корпус) мм
Ширина	6,3 мм
Глубина	19,8 (корпус) мм